ALINEACIÓN LÁSER

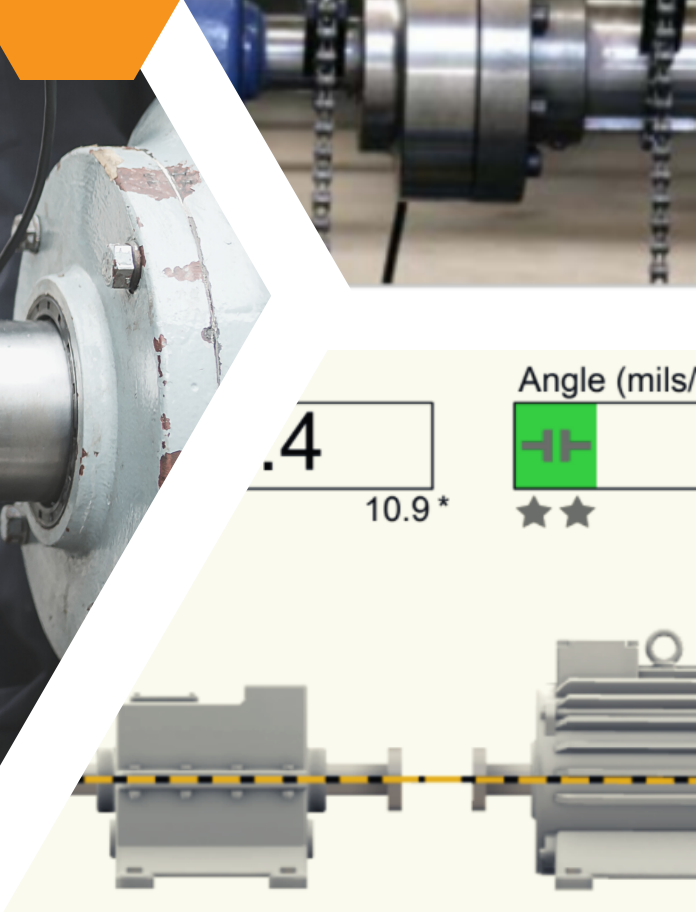

¿Por qué 'Alineación'?

Los ejes desalineados son una de las averías más recurrentes en las plantas, debido al aumento de las fuerzas ejercidas sobre los rodamientos, los sellos mecánicos, los componentes internos y los accionamientos de los motores.

Esto conduce a:

- Desgaste prematuro de rodamientos, sellos, juntas, etc.
- Sobrecalentamiento de los rodamientos
- Excesivas vibraciones
- Consumo adicional de energía

Es esencial comprobar la alineación de su equipo y, si es necesario, corregirla regularmente.

What can be monitored?

- Motor - bombas
- Motor - ventiladores
- Turbomaquinaria
- Motor - granajes
- Compresores
- Generadores
- Turbinas
- Trenes de accionamiento múltiple
- Máquinas horizontales y verticales

Servicios incluidos:

- Medición previa de las vibraciones en el equipo siempre que sea posible
- Alineación láser de alta precisión de los equipos, sea cual sea la configuración de la máquina
- Se presenta un informe detallado al cliente para garantizar la eliminación del desajuste

Beneficios:

- Reduction of energy consumption
- Reducción de las limitaciones (mecánicas, térmicas) de los componentes de la instalación
- Reducción de la temperatura y las vibraciones generadas por el equipo
- Capacidad de alineación según los objetivos:
  - Los acoplamientos de engranajes requieren un rebordeado para garantizar la correcta lubricación del engranaje
  - Crecimiento térmico
  - Cojinetes de deslizamiento (movimiento dinámico)